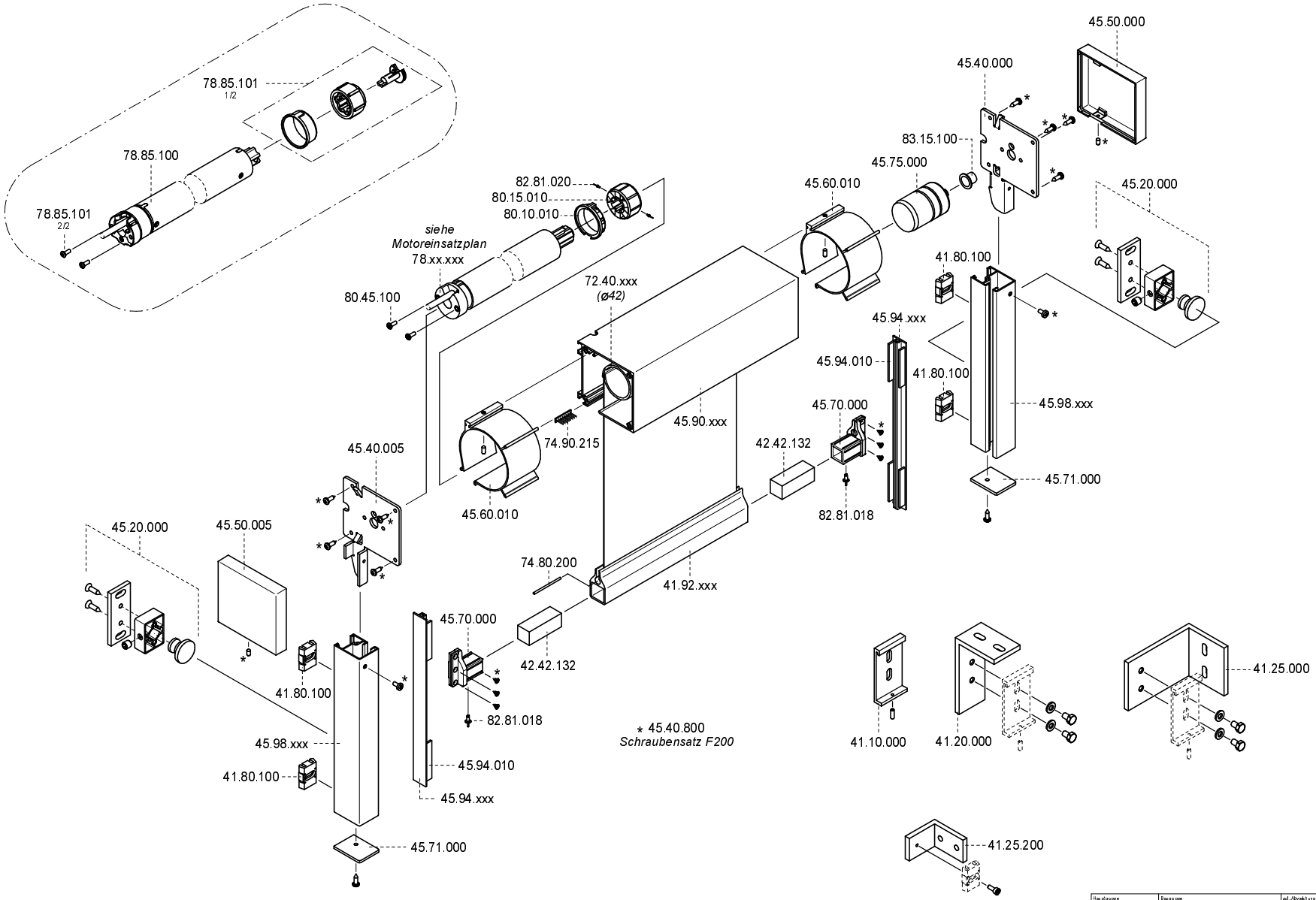

Hauptgruppe	Baugruppe	zul./Abweichung	
F200	Basismarkise		
Werkstoff		Oberfläche	Maßstab 1:2

VARISOL
Markisen GmbH
Hauptstraße 1
D-97828 Marktheidenfeld
Tel.: 09391/9101-0
Fax: 09391/9101-100
www.varisol.de
info@varisol.de

Bezeichnung
F213 Basismarkise
Kubische Mini-Senkrechtmarkise mit Zip

Index	Änderung	Datum	gez.	geg.		Datum	Name
					gez.	03.04.17	CKRAS
					geg.		

Zeichnungs-Nr.: 009980
Version-Nr.: 6
vom 18.04.19 CKRAS

Diese Unterlagen sind Eigentum der Firmen Varisol Markisen GmbH und dürfen weder an Dritte ausgehändigt noch in anderer Weise zugänglich gemacht werden.