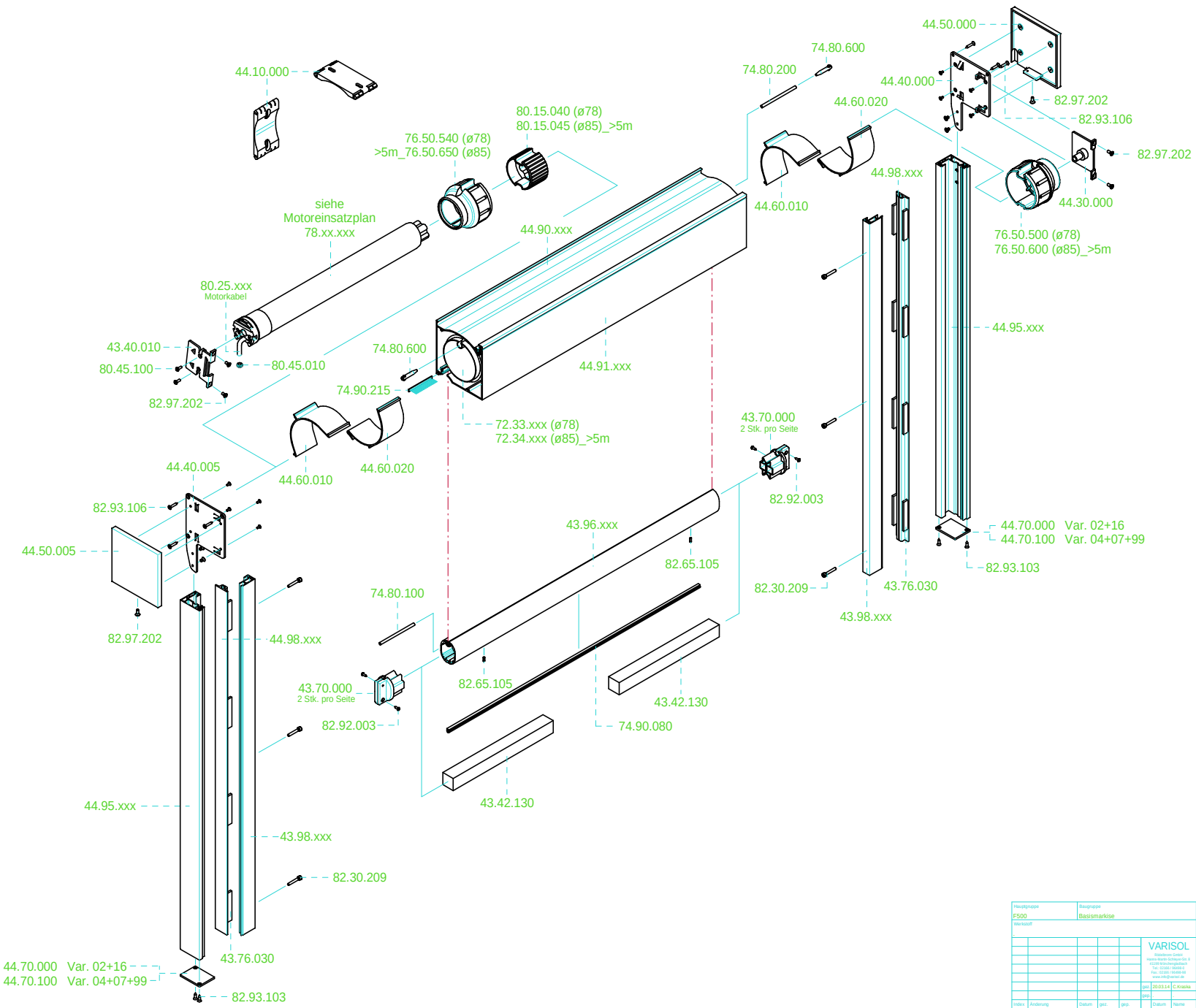

Hauptgruppe	Baugruppe	Zul. Abweichung	
F500	Basismarkise	.	
Werkstoff		Oberfläche	Maßstab
.		.	1:3

VARISOL
Bistedtrom GmbH
Werner-Martin-Schleyer-Str. 8
41199 Mönchengladbach
Tel.: 02166 / 66468-0
Fax: 02166 / 66468-68
www.info@varisol.de

Bezeichnung
F513 Basismarkise
Puristische Senkrechtmarkise
mit Zip

Index	Änderung	Datum	gez.	gep.		Datum	Name
					gez.	20.03.14	C.Kraska
					gep.		

Zeichnungs-Nr.: 00006169
Versions-Nr.: 10
vom 04.07.23 CKRAS