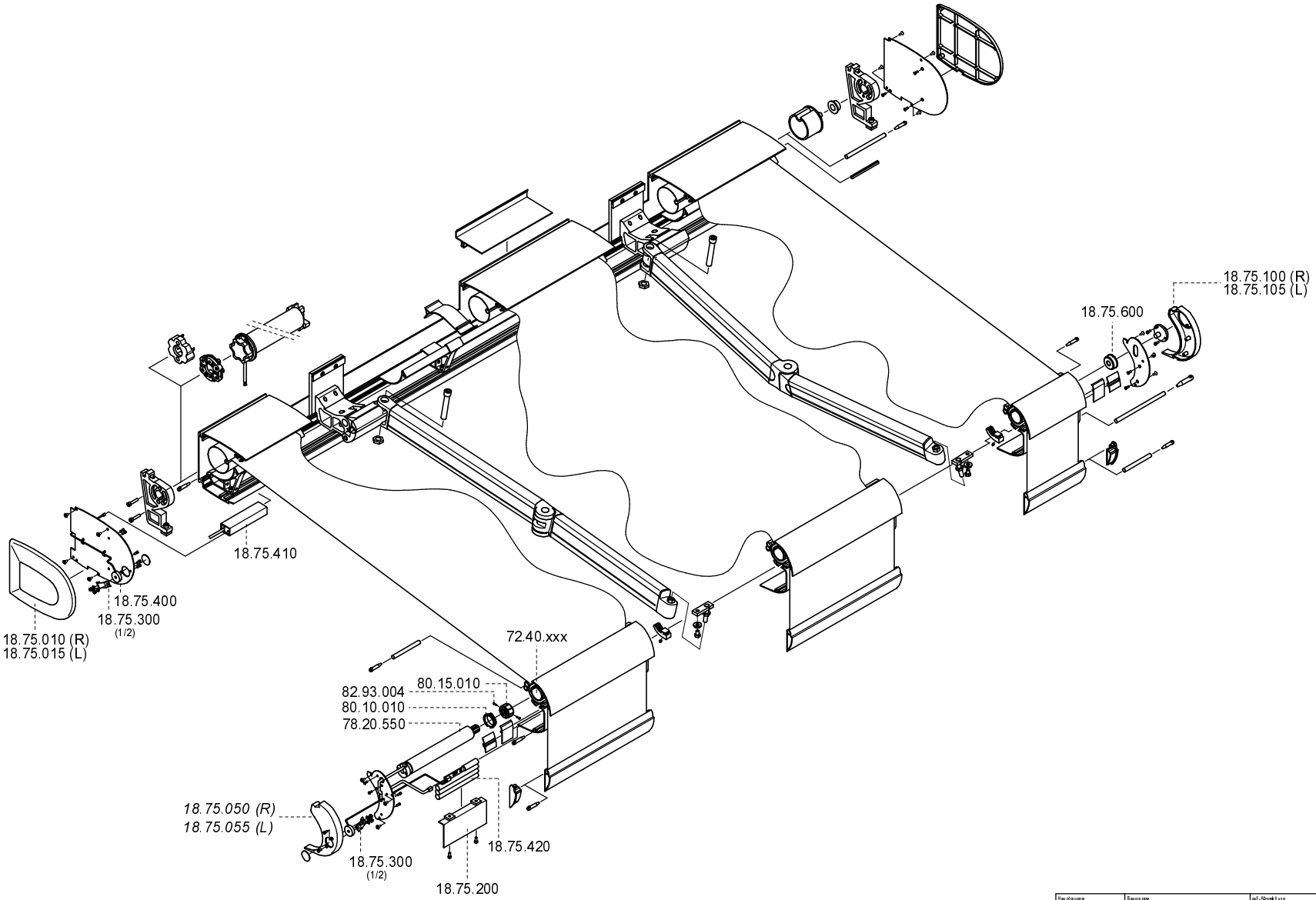

Hauptgruppe	Baugruppe	zul./Abweichung	
K500	Basismarkise		
Werkstoff		Oberfläche	Maßstab 1:5

VARISOL
Markisen GmbH
Hauptstraße 42 · D-79541 Lörrach
Tel.: 07621 / 9 10 10-0
Fax: 07621 / 9 10 10-24
www.varisol.de

Bezeichnung
K500 Basismarkise
Premium Kastenmarkise
VV mit Motor

Index	Änderung	Datum	gez.	geg.		Datum	Name
					gez.	18.10.22	C.Raeke
					geg.		

Zeichnungs-Nr.: 003272

Version-Nr.: 7

vom 30.04.18 CKRAS

Diese Unterlagen sind im Urheberrechtsgesetz geschützt. Weitergabe an Dritte oder Verwendung zu anderen Zwecken als der Ausführung des Auftrages bedürfen der ausdrücklichen Genehmigung der VARISOL GmbH.