Option Bürstendichtung

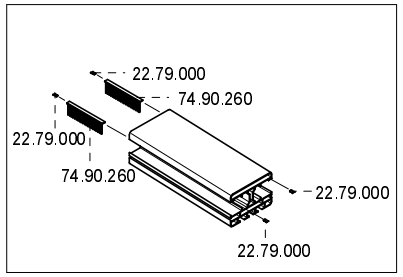

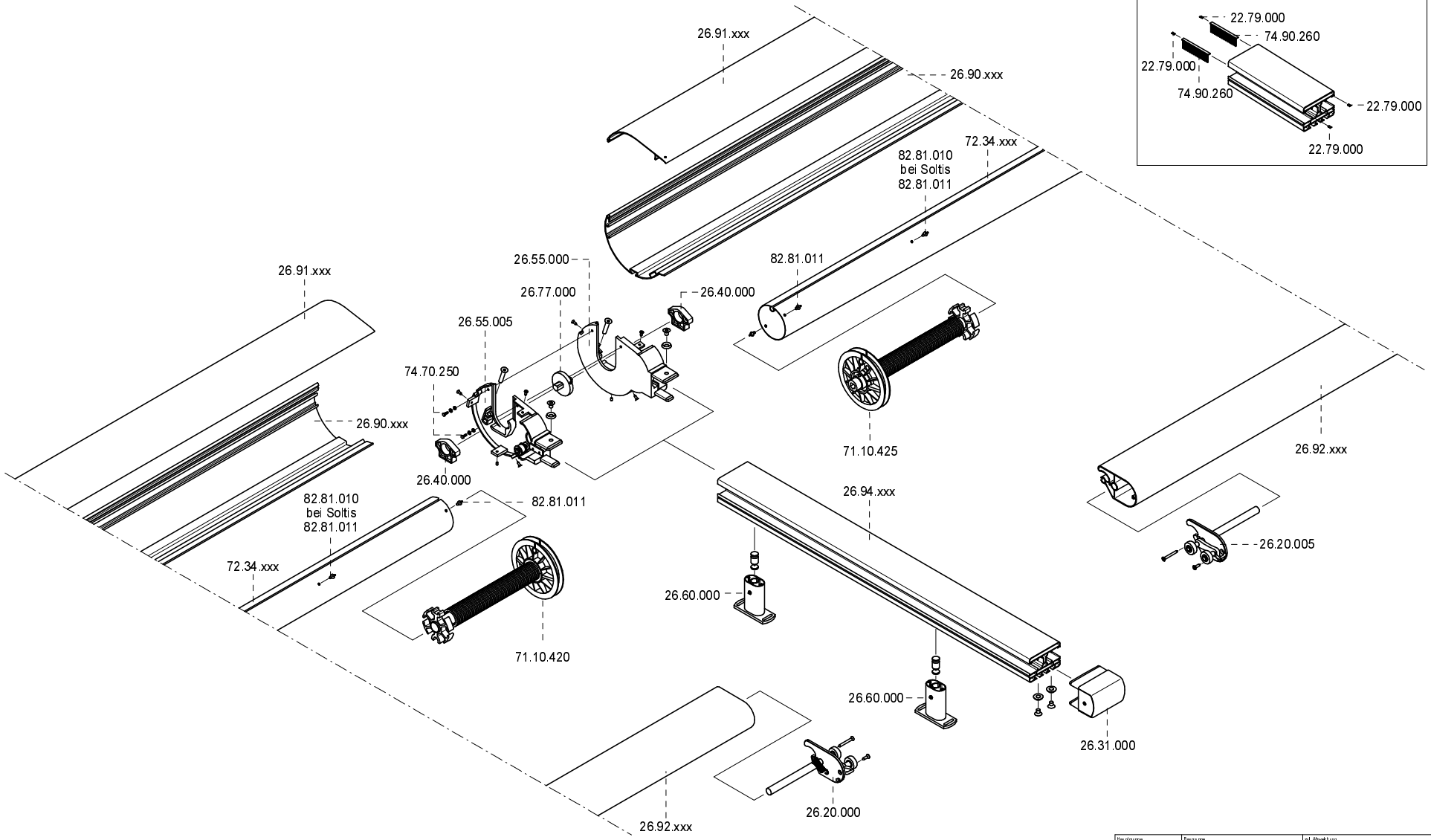

Hauptgruppe: W500	Baugruppe: Basismarkise	zul./Abweichung	
Werkstoff		Oberfläche	Maßstab 1:4
VARISOL		Bezeichnung: W500 Basismarkise Wintergartenmarkise Kupplung	
gez. 05.09.12 C.Raeke		Zeichnungs-Nr.: 003286	Version-Nr.: 3
gep. -	-		
Datum	Name		vom 24.01.08 CERAS
Index	Änderung	Datum	gez.	gep.