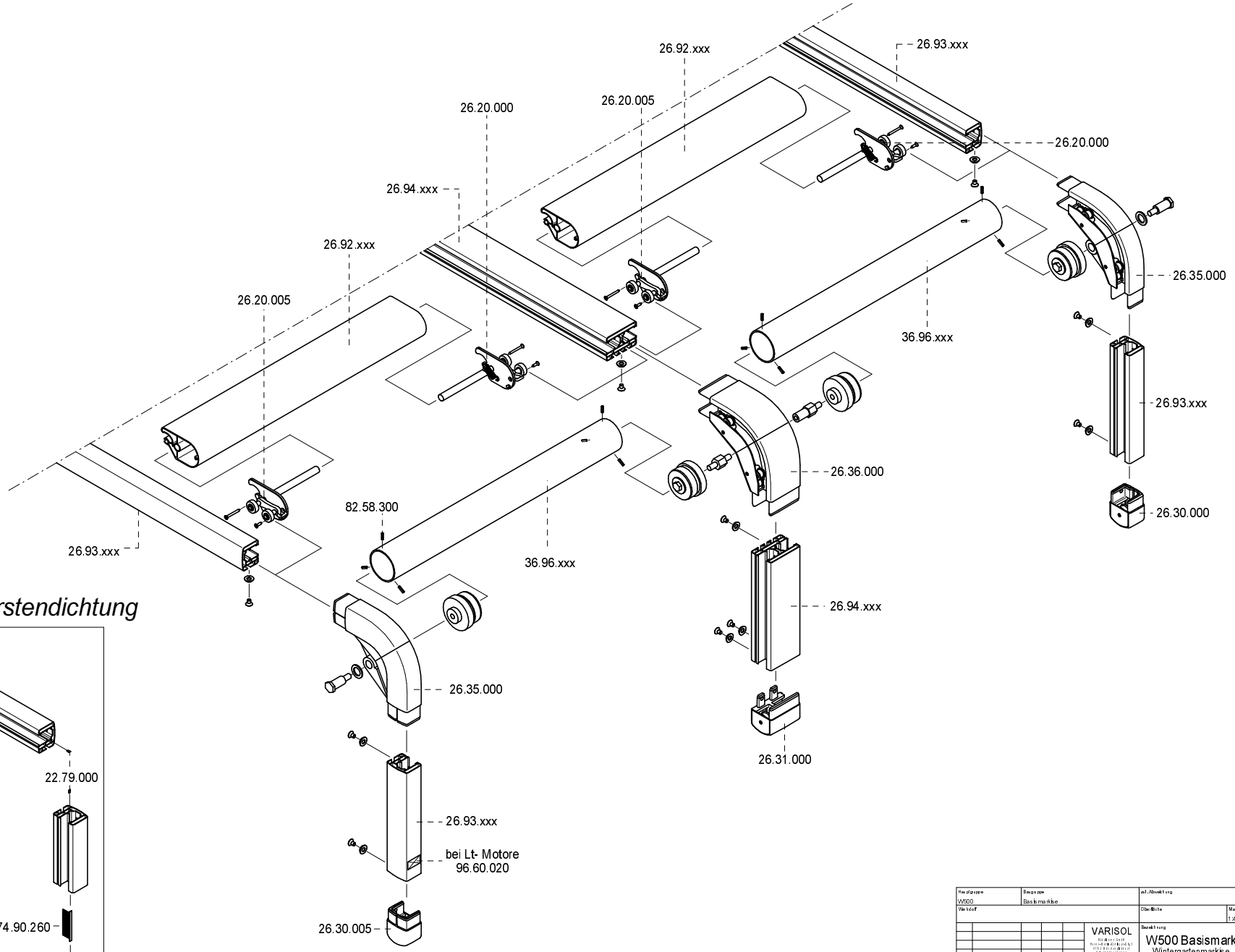


## Option Bürstendichtung

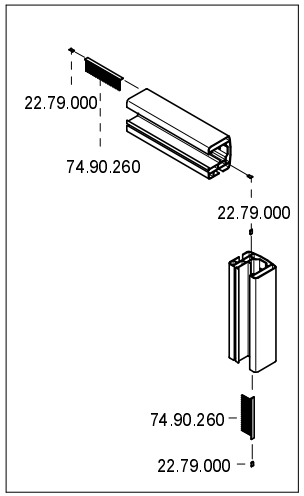


| | | | |
|---|---|---|---|
| Hauptgruppe: W500 | Baugruppe: Basismarkise | zul./Abweichung | |
| Werkstoff | | Oberfläche | Maßstab 1:4 |
| VARISOL | | Bezeichnung: W500 Basismarkise, Wintergartenmarkise mit Eckumlenkung | |
| gez. 05.09.12 C.Raeske | | Zeichnungs-Nr.: 003284 | Version-Nr.: 3 |
| gep. . | . | | vom 24.01.18 CERAS |
| Index / Änderung / Datum / gez. / gep. | Datum / Name | | |